File #	004856-0

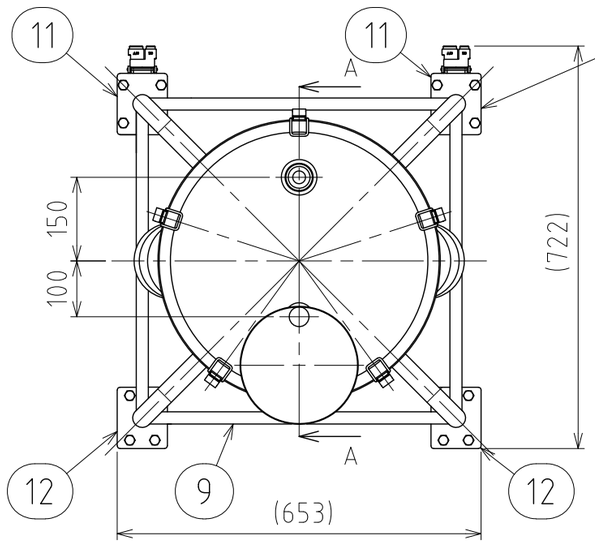

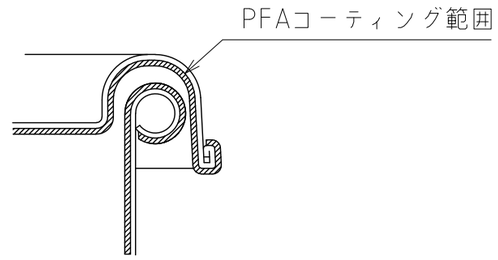

コーティング端部処理詳細

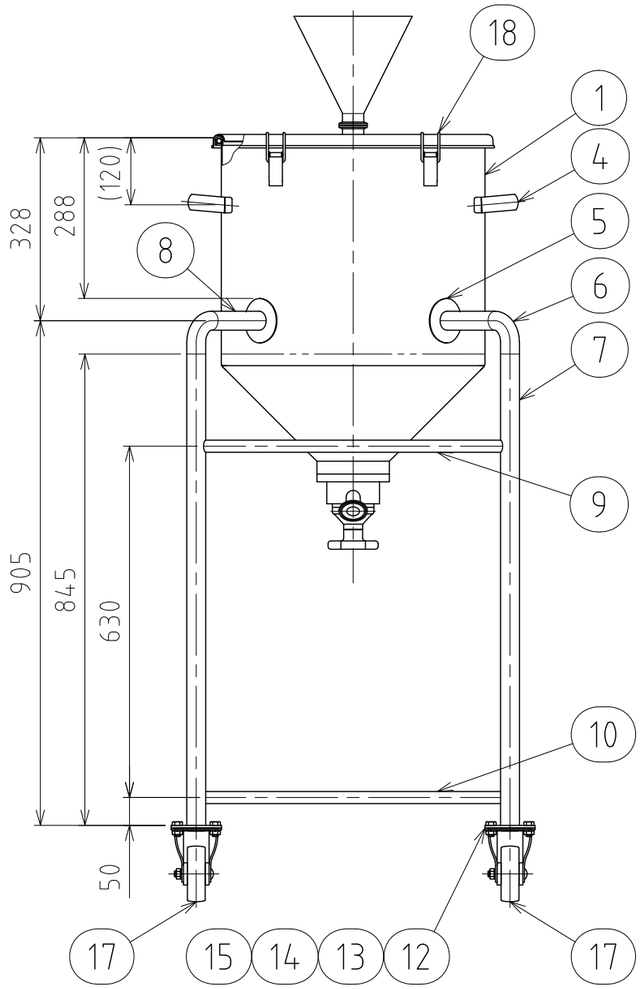

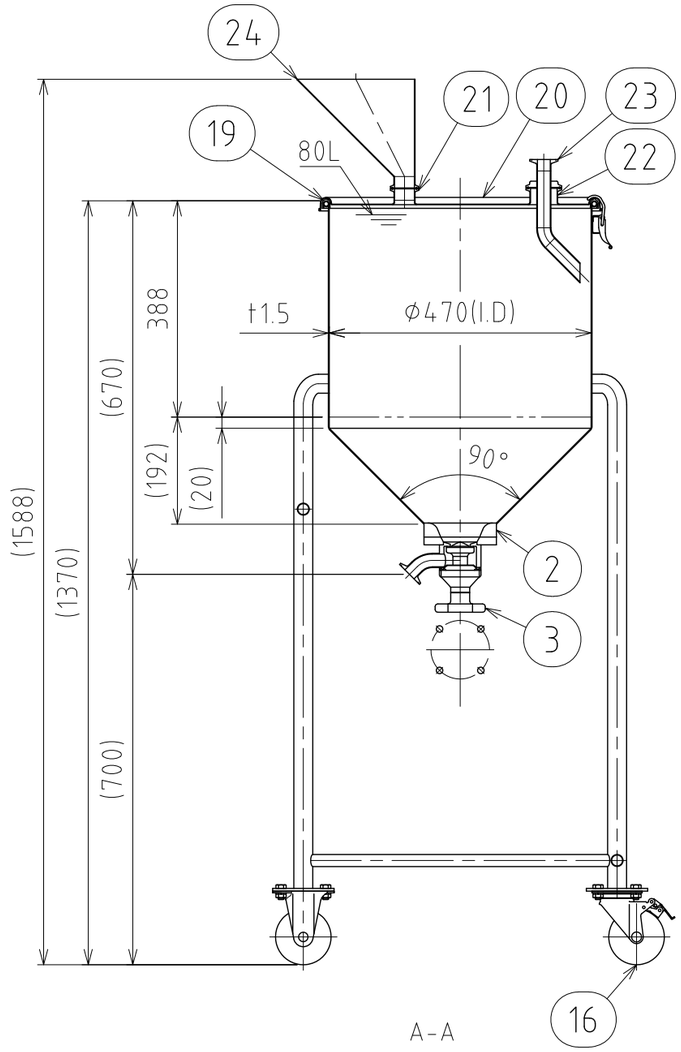

No.	PART NAME	STANDARD/SIZE	MATERIAL	QTY	NOTE
1	容器本体		SUS304	1	
2	タンクフランジ	φ130(O.D)	SUS316L	1	
3	タンクボトムバルブ	SD/ISO 1S φ23(I.D)	SUS316L	1	フランジ型
4	取っ手	L	SUS304	2	
5	アテ板	φ80×t1.5	SUS304	4	
6	ネック付エルボ	φ34×t2×H77	SUS304	4	
7	パイプ脚(A)	φ34×t2×L845	SUS304	4	
8	パイプ脚(B)	φ34×t2×L100	SUS304	4	
9	補強パイプ(A) 上段	φ21.7×t1×L537	SUS304	1	
10	補強パイプ(B) 下段	φ21.7×t1×L537	SUS304	3	
11	キャスター取付座(A)		SUS304	2	4-005008
12	キャスター取付座(B)		SUS304	2	4-005009
13	六角ボルト	M10×L20	SUS304	16	
14	六角ナット	M10	SUS304	16	
15	スプリングワッシャ	M10用	SUS304	16	
16	キャスター(A)ストッパー付	315S-UB-100/ハンマー	SUS/ｳﾚﾀﾝ車	2	
17	キャスター(B)	320SR-UB-100/ハンマー	SUS/ｳﾚﾀﾝ車	2	
18	キャッチクリップ		SUS304	5	
19	ガスケット	MPA-47	シリコンゴム	1	
20	密閉蓋	M-47 (t1)	SUS304	1	
21	ヘルール (A)	ISO 1.5S φ35.7(I.D) L20.5	SUS304	1	
22	ヘルール (B)	ISO 2S φ47.8(I.D) L20.5	SUS304	1	
23	流入管(S)	1S×2S	SUS304	1	4-004858
24	TEHT-21-1.5S(S)		SUS304	1	4-004857
※25	クランプバンド(A)	ISO 1S-1.5S/13MHHM-LW	SUS304	1	
※26	クランプバンド(B)	ISO 2S/13MHHM-LW	SUS304	1	
※27	ヘルールガスケット(A)	ISO 1.5S/40MP	PTFE	1	
※28	ヘルールガスケット(B)	ISO 2S/40MP	PTFE	1	
※29	ヘルールキャップ(S)	ISO 1S-1.5S/16AMD	SUS304	2	

※部品欄25～29は付属部品

注記
容量：80L
仕上げ：内外面＃320バフ研磨後、
内面PFAコーティング(300μm／グレー色)
外面コーティング焼け色除去なし
取っ手・キャッチクリップの取付は、スポット溶接
二点鎖線は、周溶接位置
使用重量は、製品を含み326kg以下
タンクボトムバルブは、フランジ型
タンクフランジの取付方向に注意

MARK	DATE	REV	APPROVED
板金溶接組立の寸法許容差は±1%又は5mmの大きい値			

DESIGN	DATE
	2023/04/06
DRAWN	DATE
CHECKED	DATE
APPROVED	DATE

NAME	脚付ホッパー容器・タンクボトムバルブ ＨＴＢ－ＣＴＨ－４７（Ｓ）／フランジ型		
DWG NO.	３－００４８５６－０		
SCALE	1:11	CUSTOMER	

SANKO ASTEC INC.

2-53-2, Nihonbashihamacho, Chuo-ku, Tokyo 103-0007 Japan
Telephone +81-3-3668-3618 Facsimile +81-3-3668-3617 www.sankoastec.co.jp