File #	003502-1

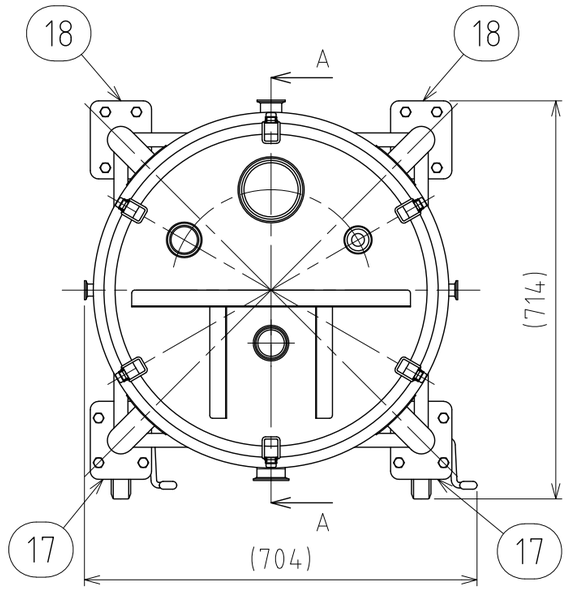

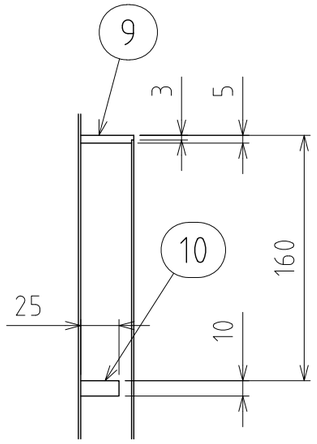

B部詳細 S=1:4

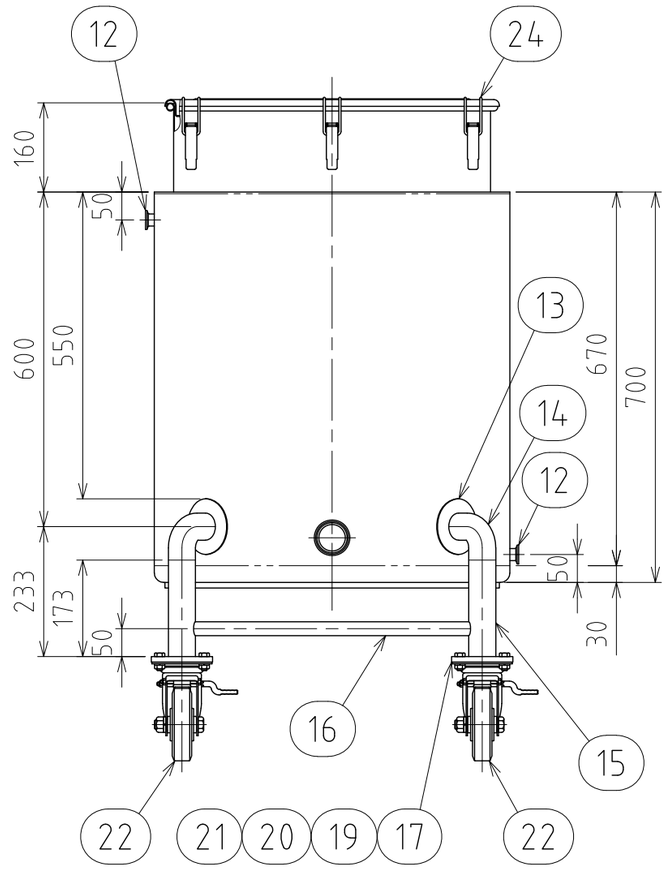

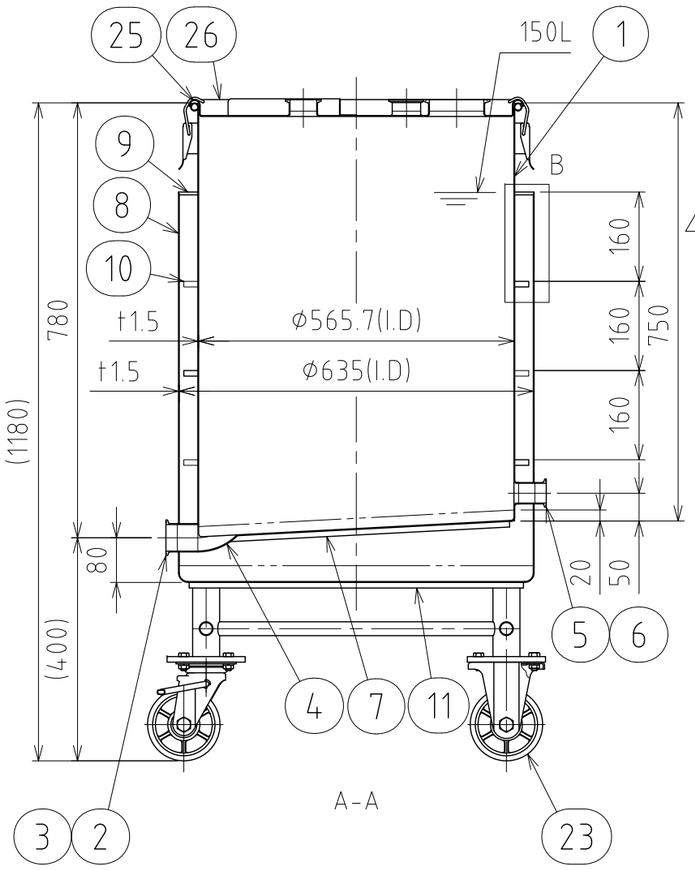

A-A

No.	PART NAME	STANDARD/SIZE	MATERIAL	QTY	NOTE
1	容器本体		SUS316L	1	
2	ヘルール(A)	ISO 2S φ47.8(I.D) L20.5	SUS316L	1	
3	サニタリーパイプ	ISO 2S φ47.8(I.D) ×L36.7	SUS316L	1	
4	90°ロングエルボ	ISO 2S φ47.8(I.D)	SUS316L	1	
5	ヘルール(B)	ISO 1.5S φ35.7(I.D) L20.5	SUS316L	1	
△1 6	サニタリーパイプ(B)	ISO 1.5S φ35.7(I.D) L29	SUS316L	1	
7	補強円板(A)	φ550×t10	SUS304	1	3-003530
8	ジャケット		SUS304	1	
9	ジャケット上板	t5	SUS304	1	
10	強め輪	フラットバー/25×t10	SUS304	3	
11	補強円板(B)	φ600×t10	SUS304	1	3-003531
12	ヘルール(C)	ISO 15A φ18.4(I.D)L17.3	SUS316L	2	
13	アテ板	φ100×t2	SUS304	4	
14	ネック付エルボ	φ48.6×t2×H84.3	SUS304	4	
15	パイプ脚	φ48.6×t2×L173	SUS304	4	
16	補強パイプ	φ25×t1.5×L498	SUS304	4	
17	キャスター取付座(A)		SUS304	2	4-005013
18	キャスター取付座(B)		SUS304	2	4-005014
19	六角ボルト	M10×L25	SUS304	16	
20	六角ナット	M10	SUS304	16	
21	スプリングワッシャ	M10用	SUS304	16	
22	キャスター(A)ストッパー付	PNUDJAB-130/ウカイ	SUS/ｳﾚﾀﾝ車	2	
23	キャスター(B)	PNUDKA-130/ウカイ	SUS/ｳﾚﾀﾝ車	2	
24	キャッチクリップ		SUS304	6	
25	ガスケット	MPB-565	シリコンゴム	1	
△1 26	密閉蓋	M-565 (t1.5)	SUS316L	1	3-003529

注記　容量：容器本体 150L
　　ジャケット 約56.5L(上部ヘルールまで)
仕上げ：内外面#320バフ研磨
キャッチクリップの取付は、スポット溶接
二点鎖線は、周溶接位置
ジャケット内最高使用圧力：0.1MPa
水圧試験：ジャケット内 0.15MPaにて実施
使用時は、安全弁等の安全装置を取り付けること
容器内は、大気圧で使用すること
(圧力はかけられません)
使用重量は、製品を含み652kg以下

MARK	DATE	REV	APPROVED
△1 2	2018/01/26		

板金溶接組立の寸法許容差は±1%又は5mmの大きい値

DESIGN	DATE	NAME	ジャケット型脚付スロープ容器 KTLPJ-CTH-565(S)
	2017/11/20		
DRAWN	DATE	DWG NO.	3-003502-1
CHECKED	DATE	SCALE	1:11 CUSTOMER
APPROVED	DATE		

SANKO ASTEC INC.

2-53-2, Nihonbashihamacho, Chuo-ku, Tokyo 103-0007 Japan
Telephone +81-3-3668-3618 Facsimile +81-3-3668-3617 www.sankoastec.co.jp