File #	091704-0

No.	PART NAME	STANDARD/SIZE	MATERIAL	QTY	NOTE
1	胴板		SUS304	1	
2	鏡板	10%さら型 t2	SUS304	1	
3	ヘルール	ISO 4.5S φ108.3(I.D) L27	SUS304	1	
4	袴	t1.5	SUS304	1	
5	蓋		SUS304	1	4-005609
6	ガスケット	ISO 4.5S/40MP	シリコンゴム	1	
7	クランプバンド	ISO 4.5S/3K	SUS304	1	

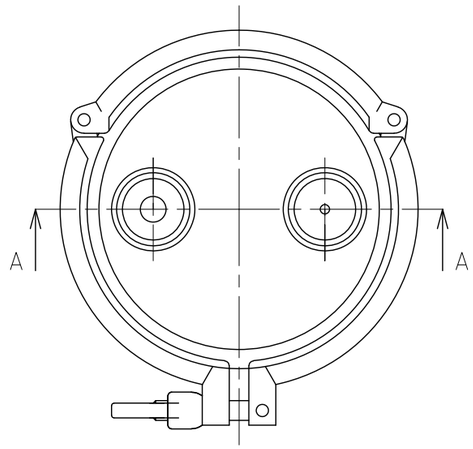

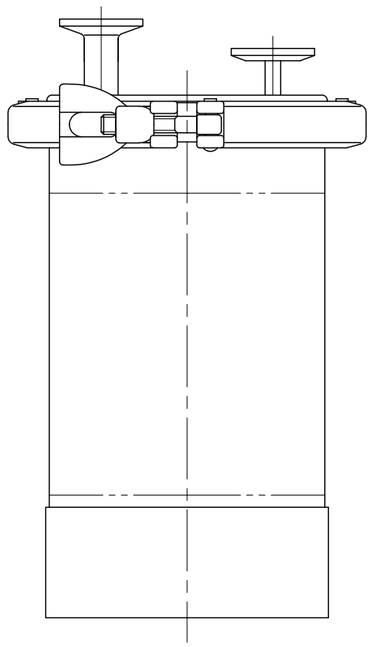

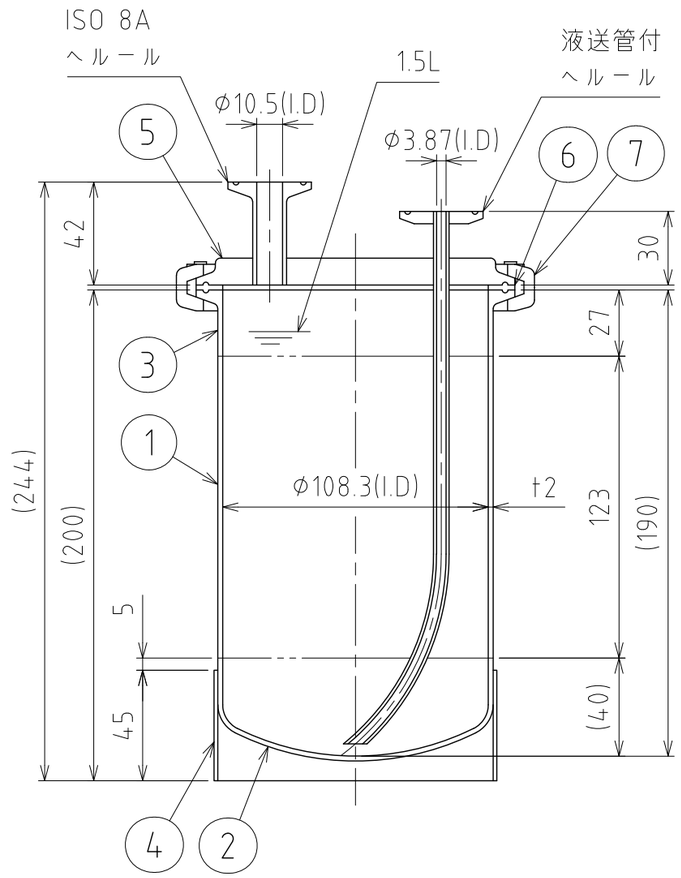

A-A

注記
有効容量：1.5L
使用圧力：0～0.18MPa
使用温度：常温
水圧試験圧力：0.27MPa
容器または配管に安全装置を取り付けること

仕上げ：内外面#320バフ研磨
袴の本体への取付は、全周溶接
二点鎖線は、周溶接位置

MARK	DATE	REV	APPROVED
板金溶接組立の寸法許容差は±1%又は5mmの大きい値			

DESIGN	DATE
-	2016/03/31
DRAWN	DATE
-	-
CHECKED	DATE
-	-
APPROVED	DATE
-	-

NAME	小容量加圧容器 PVS-15		
DWG NO.	3-091704-0		
SCALE	1:2.5	CUSTOMER	規格図

SANKO ASTEC INC.

2-53-2, Nihonbashihamacho, Chuo-ku, Tokyo 103-0007 Japan
Telephone +81-3-3668-3618 Facsimile +81-3-3668-3617 www.sankoastec.co.jp