File #	091501-0

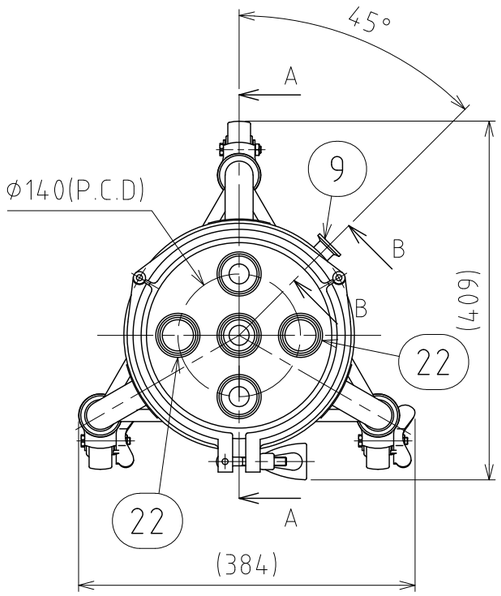

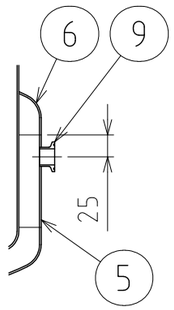

B-B 詳細図

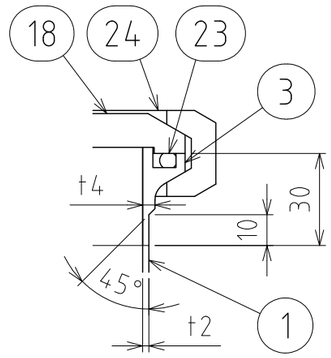

C部詳細 S=1:2

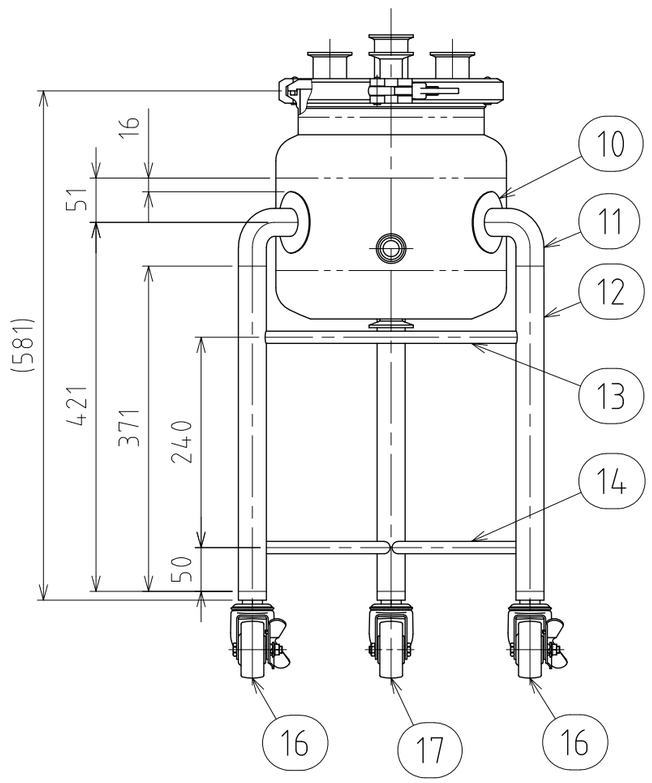

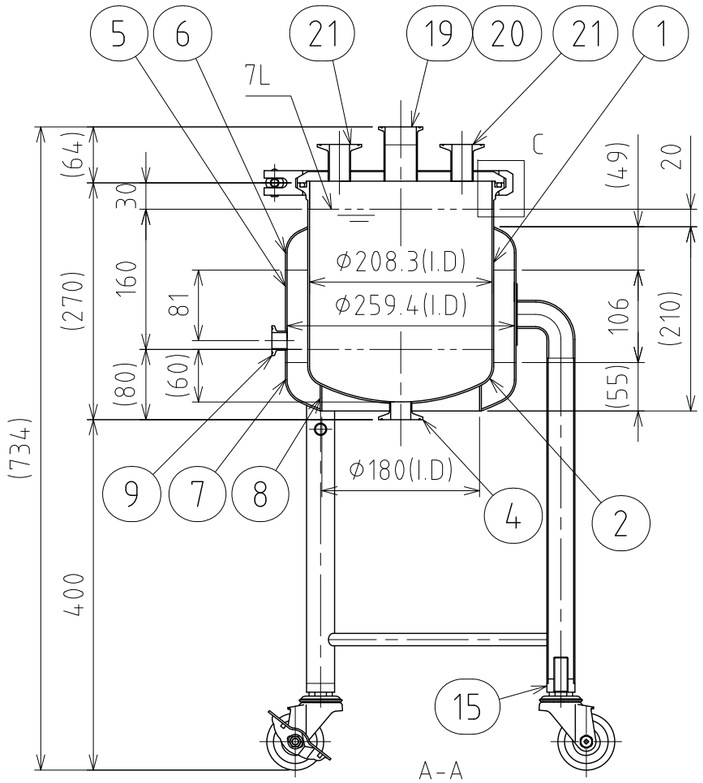

A-A

No.	PART NAME	STANDARD/SIZE	MATERIAL	QTY	NOTE
1	胴板(A)	t2	SUS304	1	
2	鏡板	10%さら型 t2	SUS304	1	
3	ヘルール(A)	200A 30° L30 Oﾘﾝｸﾞ型	SUS304	1	
4	ヘルール(B)	ISO 1S φ23(I.D) L20.5	SUS304	1	
5	胴板(B)	t2	SUS304	1	
6	ジャケット上鏡板	10%さら型 t2	SUS304	1	
7	ジャケット下鏡板	10%さら型 t2	SUS304	1	
8	閉鎖リング	t2	SUS304	1	
9	ヘルール(C)	ISO 15A φ18.4(I.D) L17.3	SUS316L	2	
10	アテ板	φ70×t1.2	SUS304	3	
11	ネック付エルボ	φ32×t2×H66	SUS304	3	
12	パイプ脚	φ32×t1.5×L371	SUS304	3	
13	補強パイプ(A) 上段	φ14×t1×L289	SUS304	1	
14	補強パイプ(B) 下段	φ14×t1×L289	SUS304	2	
15	キャスター取付座		SUS304	3	4-005020
16	キャスター(A)ストッパー付	315SA-UB-65/ハンマー	SUS/ｳﾚﾀﾝ車	2	
17	キャスター(B)	320SA-UB-65/ハンマー	SUS/ｳﾚﾀﾝ車	1	
18	ヘルールキャップ	200A 30° Oリング型	SUS304	1	
19	サニタリーパイプ	ISO 1.5S L41.5	SUS304	1	
20	ヘルール(D)	ISO 1.5S φ35.7(I.D) L20.5	SUS304	1	
21	ヘルール(E) ロング	ISO 1S φ23(I.D) L42	SUS304	2	
22	ヘルール(F) ロング	ISO 1.5S φ35.7(I.D) L42	SUS304	2	
23	Oリング	G220	シリコンゴム	1	
24	クランプバンド	200A 30°/ 3K	SUS304	1	

注記
有効容量：7L
ジャケット容量：2.5L(排出口まで)
使用圧力：本体0～0.18MPa/ジャケット0～0.09MPa
使用温度：本体 内容液沸点未満/ジャケット 冷水～温水
水圧試験圧力：本体 0.27MPa/ジャケット 0.14MPa
容器又は配管に安全装置を取り付けること
仕上げ：内外面#320バフ研磨
二点鎖線は、周溶接位置
使用重量は、製品を含み171kg以下
溶接各部は、圧力容器構造規格に準ずる

MARK	DATE	REV	APPROVED
板金溶接組立の寸法許容差は±1%又は5mmの大きい値			

DESIGN	DATE
-	2016/03/31
DRAWN	DATE
-	-
CHECKED	DATE
-	-
APPROVED	DATE
-	-

NAME	ジャケット型脚付ヘルールオープン加圧容器 PVFLJ-200-7		
DWG NO.	3-091501-0		
SCALE	1:7	CUSTOMER	規格図

SANKO ASTEC INC.

2-53-2, Nihonbashihamacho, Chuo-ku, Tokyo 103-0007 Japan
Telephone +81-3-3668-3618 Facsimile +81-3-3668-3617 www.sankoastec.co.jp