File #	090612-0

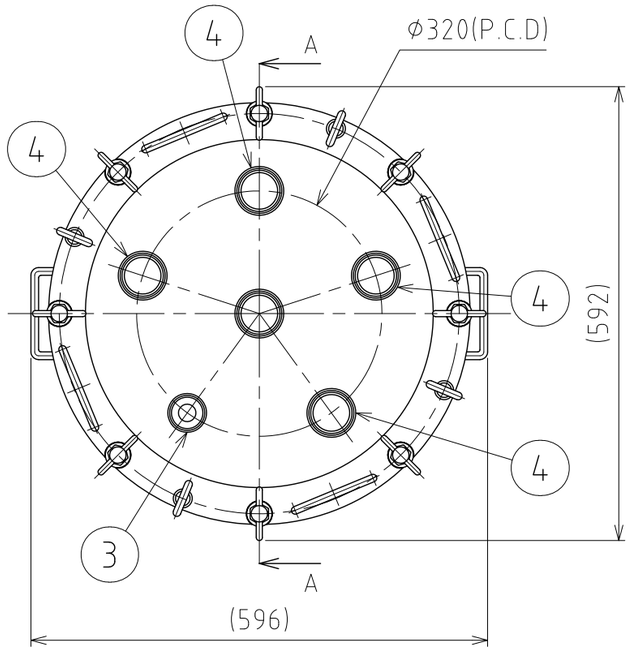

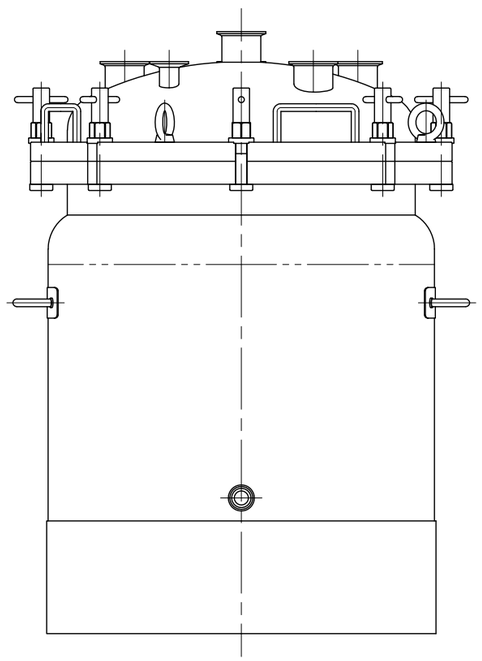

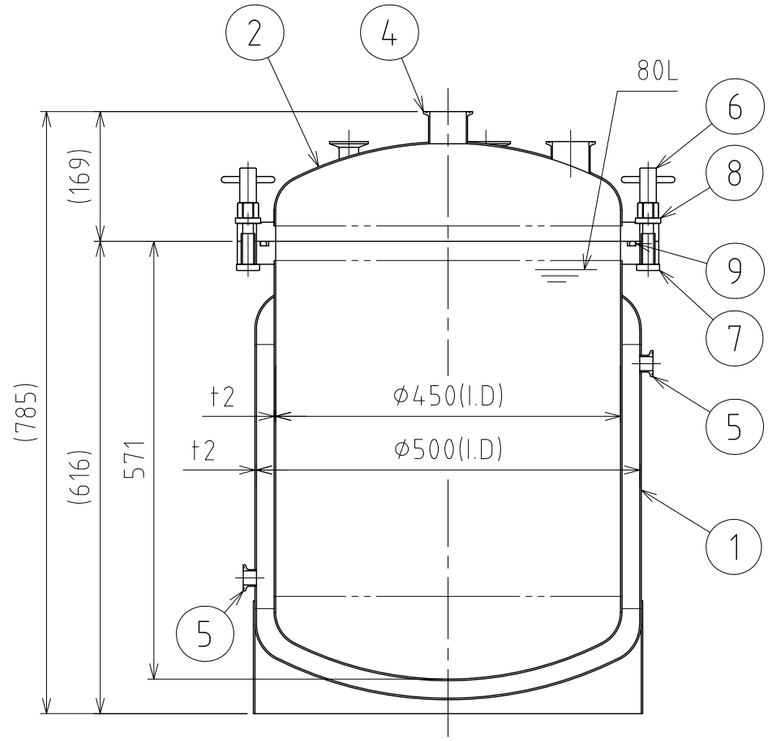

A-A

No.	PART NAME	STANDARD/SIZE	MATERIAL	QTY	NOTE
1	本体	鏡板：10%さら形	SUS304	1	3-005830
2	蓋	鏡板：R450×R45	SUS304	1	3-005788
3	ヘルール(A)	ISO 1S φ23(I.D)	SUS304	1	
4	ヘルール(B)	ISO 2S φ47.8(I.D)	SUS304	5	
5	ヘルール(C)	ISO 15A φ18.4(I.D)	SUS316L	2	
6	PVO用Tナット	M14(M16ナット型)	SUS304	8	4-005773
7	PVO用ボルト/L94.5型	M14/L94.5	SUS304	8	4-005783
8	PVO用スペーサー	M14用	SUS304	8	4-005776
9	Oリング	P475/Hs70	シリコンゴム	1	

注記
有効容量：80L
ジャケット容量：20.3L
使用圧力：本体 0～0.18MPa
ジャケット 0～0.09MPa
使用温度：本体 内容液沸点未満
ジャケット 冷水～温水
水圧試験圧力：本体 0.27MPa
ジャケット 0.14MPa
容器または配管に安全装置を取り付けること

仕上げ：内外面#320バフ研磨
二点鎖線は、周溶接位置
溶接各部は、圧力容器構造規格に準ずる

DESIGN	DATE
-	2020/03/31
DRAWN	DATE
-	-
CHECKED	DATE
-	-
APPROVED	DATE
-	-

MARK	DATE	REV	APPROVED
板金溶接組立の寸法許容差は±1%又は5mmの大きい値			
NAME	ジャケット型フランジオープン加圧容器 PVOJ-45-80		
DWG NO.	3-090612-0		
SCALE	1:8	CUSTOMER	規格図

SANKO ASTEC INC.

2-53-2, Nihonbashihamacho, Chuo-ku, Tokyo 103-0007 Japan
Telephone +81-3-3668-3618 Facsimile +81-3-3668-3617 www.sankoastec.co.jp