File #	063904-0

No.	PART NAME	STANDARD/SIZE	MATERIAL	QTY	NOTE
1	容器本体	MU-DTB-N-47A/本体	SUS304	1	3-006268
2	撹拌機	A720-0.065AS/サタケ	SUS304	1	3-005473

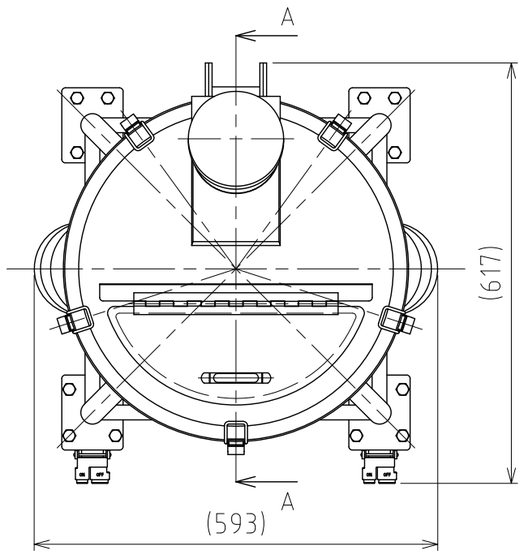

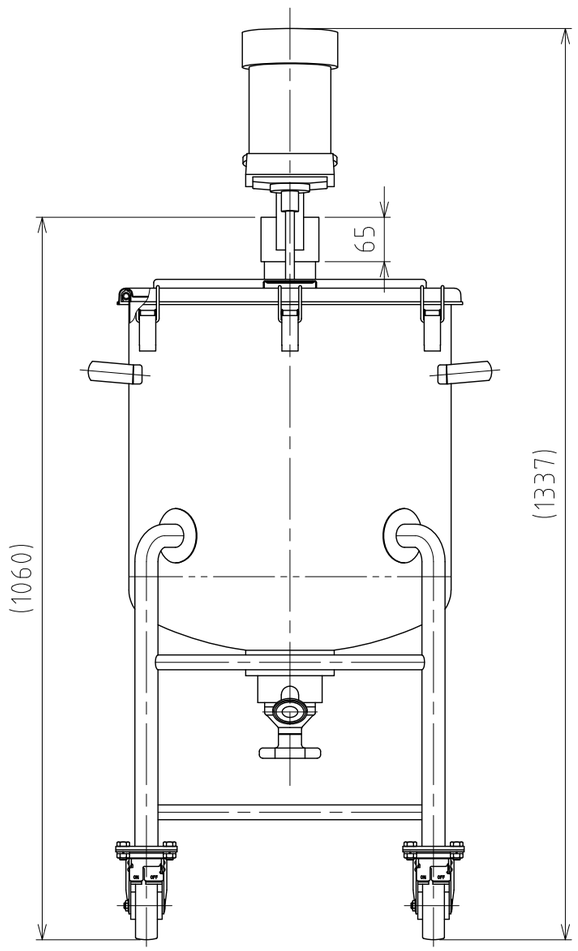

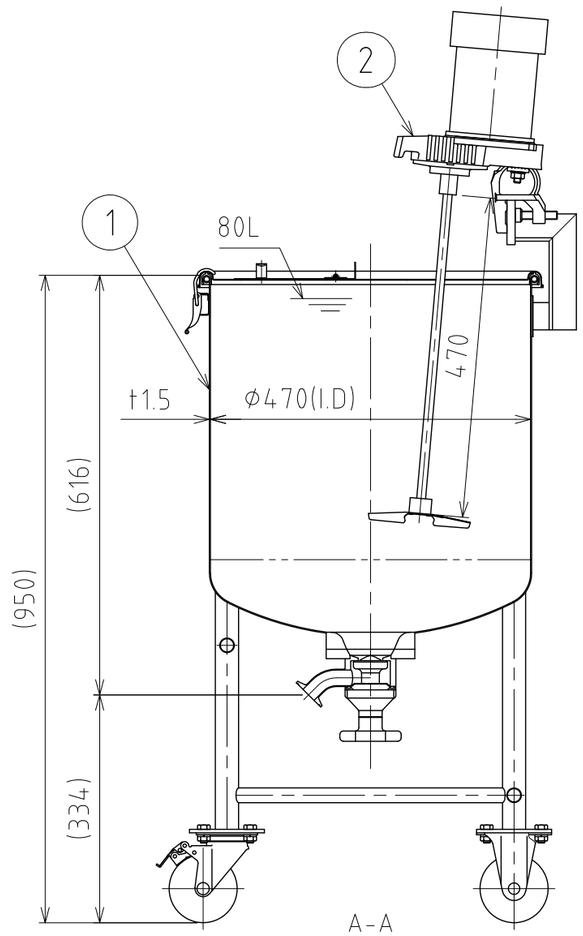

注記
容量：80L
仕上げ：内外面＃320バフ研磨

A720-0.065AS撹拌機(PSE対応品)の主な仕様
- モーター出力：65W
- 電源：単相100V/ON-OFFスイッチ/コード付
- 回転数：300rpm(50Hz)/360rpm(60Hz)/一定速
- 撹拌羽根：P36インペラ（直径150mm/3枚羽根）
- 重量：約10kg

DESIGN	DATE
-	2021/03/31
DRAWN	DATE
-	-
CHECKED	DATE
-	-
APPROVED	DATE
-	-

MARK	DATE	REV	APPROVED
板金溶接組立の寸法許容差は±1%又は5mmの大きい値			
NAME	撹拌容器ユニット MU-DTB-N-47A/フランジ型		
DWG NO.	3-063904-0		
SCALE	1:9	CUSTOMER	規格図

SANKO ASTEC INC.

2-53-2, Nihonbashihamacho, Chuo-ku, Tokyo 103-0007 Japan
Telephone +81-3-3668-3618 Facsimile +81-3-3668-3617 www.sankoastec.co.jp