File #	063202-0

No.	PART NAME	STANDARD/SIZE	MATERIAL	QTY	NOTE
1	容器本体	MU-HTTB-39B/本体	SUS304	1	3-006188
2	撹拌機	KX-145	SUS304	1	3-160502
3	クランプバンド	ISO 4S/13MHHM-LW	SUS304	1	
4	ヘルールガスケット	ISO 4S	シリコンゴム	1	

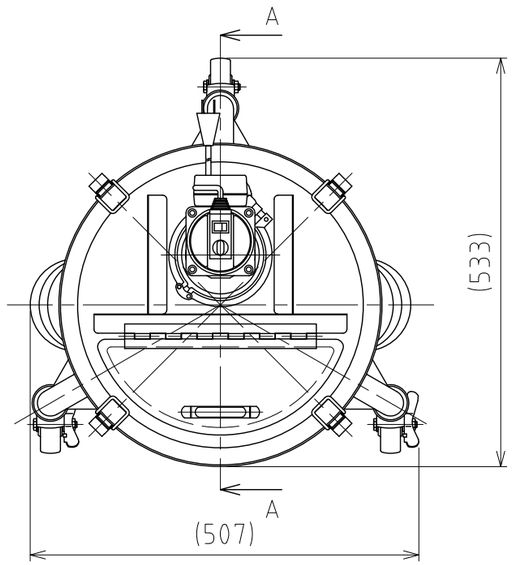

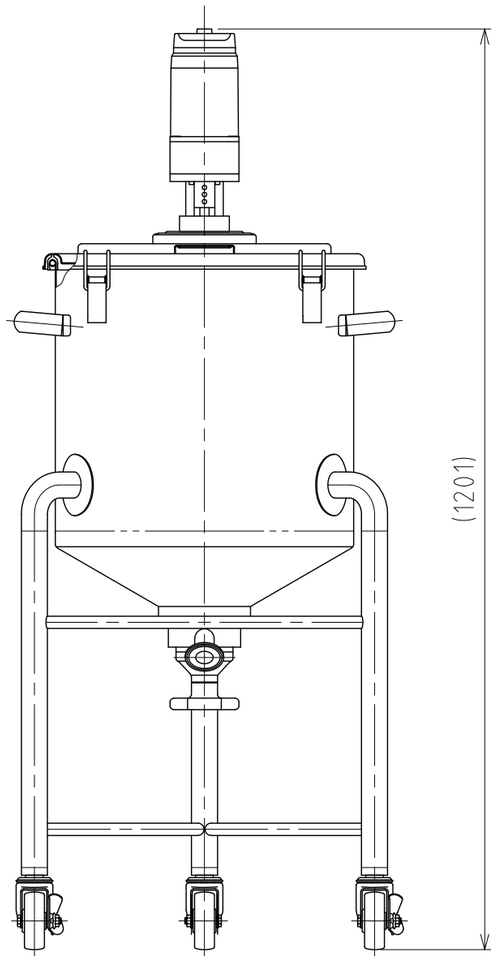

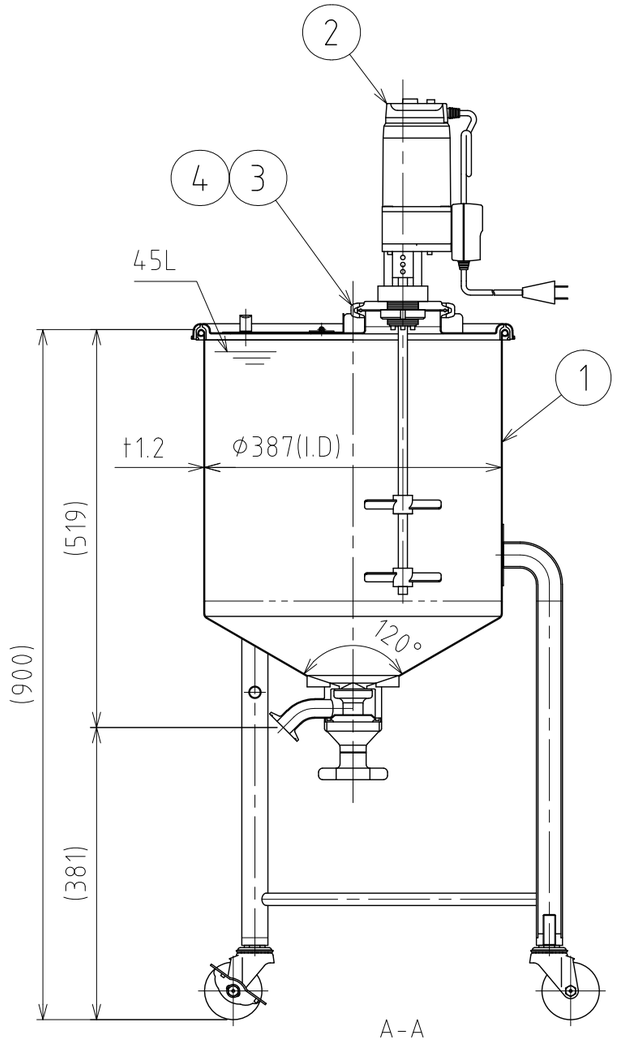

注記
容量：45L
仕上げ：内外面＃320バフ研磨

KX-145撹拌機の主な仕様
- モーター出力：40W
- トルク：0.22～1.10 N・m
- 回転数：18～280rpm（スピードコントローラ付）
- 撹拌羽根：2枚羽根（L90～150mm×2）
- 電源：AC100V/200～230V（単相・三相）
- 重量：約4.3kg（シャフト、羽根部分除く）

MARK	DATE	REV	APPROVED
板金溶接組立の寸法許容差は±1%又は5mmの大きい値			

DESIGN	DATE
-	2021/03/31
DRAWN	DATE
-	-
CHECKED	DATE
-	-
APPROVED	DATE
-	-

NAME	撹拌容器ユニット MU-HTTB-39B/直溶接型		
DWG NO.	3-063202-0		
SCALE	1:8	CUSTOMER	規格図

SANKO ASTEC INC.

2-53-2, Nihonbashihamacho, Chuo-ku, Tokyo 103-0007 Japan
Telephone +81-3-3668-3618 Facsimile +81-3-3668-3617 www.sankoastec.co.jp