File #	050905-0

No.	PART NAME	STANDARD/SIZE	MATERIAL	QTY	NOTE
1	ビーカー本体		SUS316L	1	
2	パイプ取っ手	(閉止板 t2)	SUS304	1	

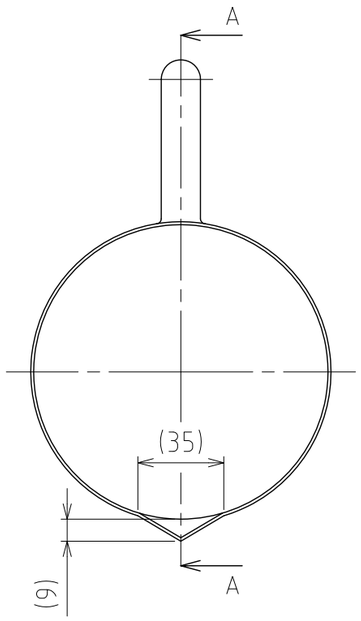

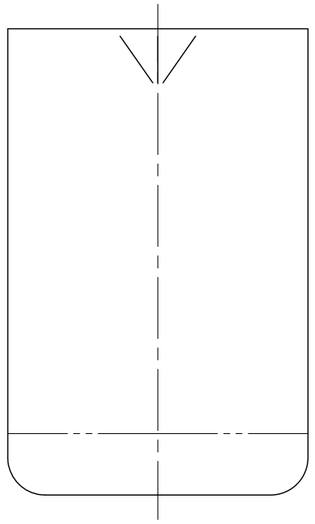

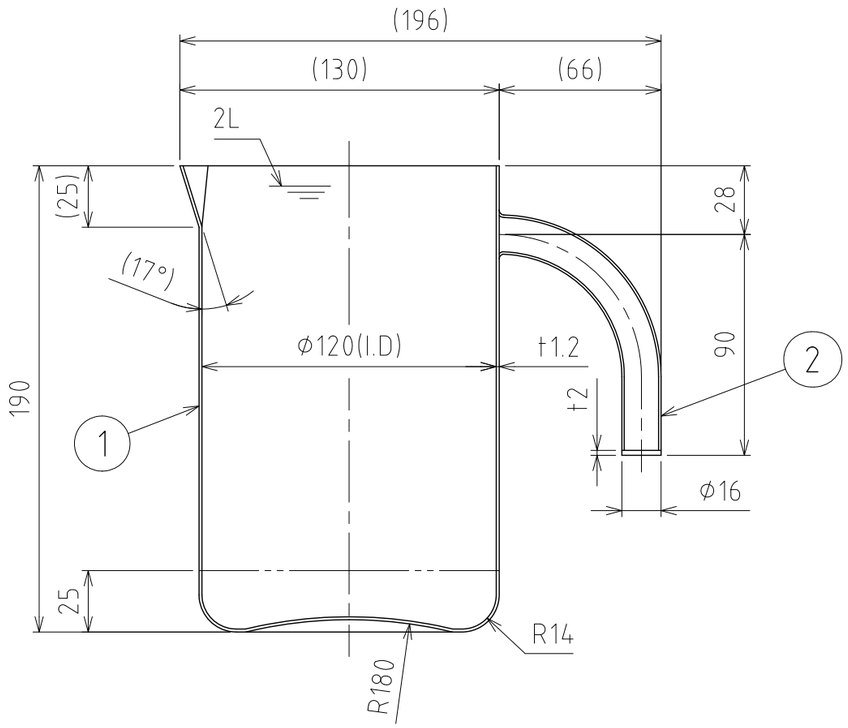

A-A

注記
容量：2L
仕上げ：内外面#320バフ研磨＋内面電解研磨
二点鎖線は、周溶接位置
重量：0.8kg

MARK	DATE	REV	APPROVED

板金溶接組立の寸法許容差は±1%又は5mmの大きい値

DESIGN	DATE
-	2016/03/31
DRAWN	DATE
-	-
CHECKED	DATE
-	-
APPROVED	DATE
-	-

NAME	サニタリービーカー BK-SMA-12／内面EP		
DWG NO.	3-050905-0		
SCALE	1:2.5	CUSTOMER	規格図

SANKO ASTEC INC.

2-53-2, Nihonbashihamacho, Chuo-ku, Tokyo 103-0007 Japan
Telephone +81-3-3668-3618 Facsimile +81-3-3668-3617 www.sankoastec.co.jp