File #	050101-0

No.	PART NAME	STANDARD/SIZE	MATERIAL	QTY	NOTE
1	ボトル本体		SUS316L	1	
2	ガスケット	ISO 2S/40MP	シリコンゴム	1	クリアシリコン
3	グリップキャップ	ISO 2S用/GC-2S	SUS316L	1	
4	クランプバンド	ISO 2S/低圧	SUS304	1	

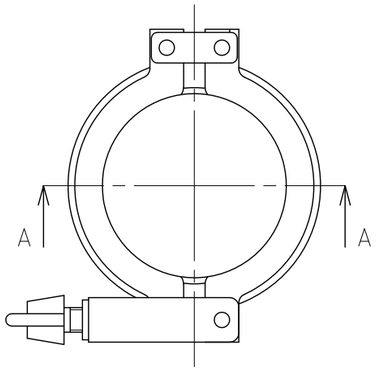

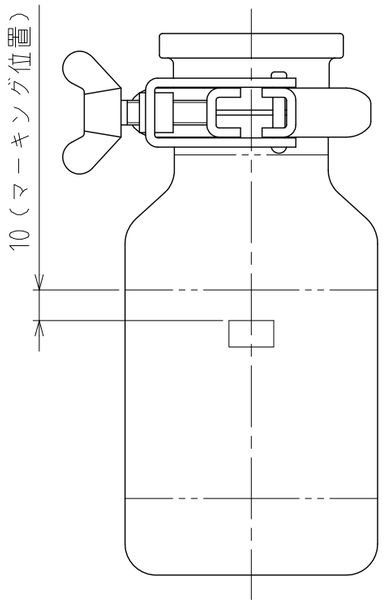

BTB-8
SUS316L
SANKO ASTEC
＊＊＊＊＊＊
(シリアルNo)

マーキング詳細

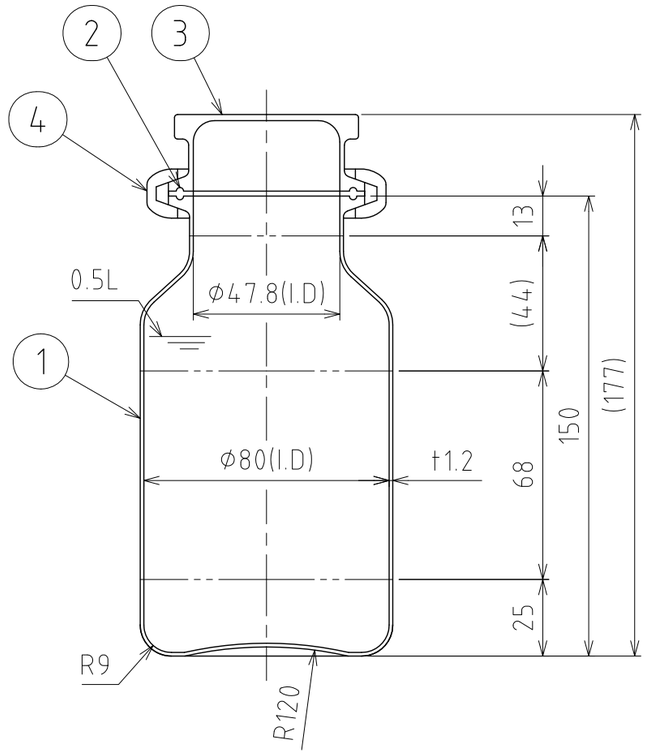

A-A

注記
容量：0.5L
仕上げ：内外面#320バフ研磨
二点鎖線は、周溶接位置
重量：0.73kg (ボトル本体 0.38kg)
オプションガスケット：硬質PTFE・軟質PTFE
FPM・NBR・EPDM

MARK	DATE	REV	APPROVED
板金溶接組立の寸法許容差は±1%又は5mmの大きい値			

DESIGN	DATE
-	2016/03/31
DRAWN	DATE
-	-
CHECKED	DATE
-	-
APPROVED	DATE
-	-

NAME	ヘルールトップボトル（広口） BTB-8		
DWG NO.	3-050101-0		
SCALE	1:2	CUSTOMER	規格図

SANKO ASTEC INC.

2-53-2, Nihonbashihamacho, Chuo-ku, Tokyo 103-0007 Japan
Telephone +81-3-3668-3618 Facsimile +81-3-3668-3617 www.sankoastec.co.jp