File #	041104-0

No.	PART NAME	STANDARD/SIZE	MATERIAL	QTY	NOTE
1	容器本体		SUS304	1	
2	ヘルール(A)	ISO 1.5S φ35.7(I.D)	SUS304	1	4-005202
3	ジャケット	底板：鏡板/上板：平型/t1.2	SUS304	1	鏡板：4-005042
4	ヘルール(B)	ISO 15A φ18.4(I.D)L17.3	SUS316L	2	4-005203
5	取っ手	M	SUS304	2	
6	ストック蓋	S-27(t0.8)	SUS304	1	

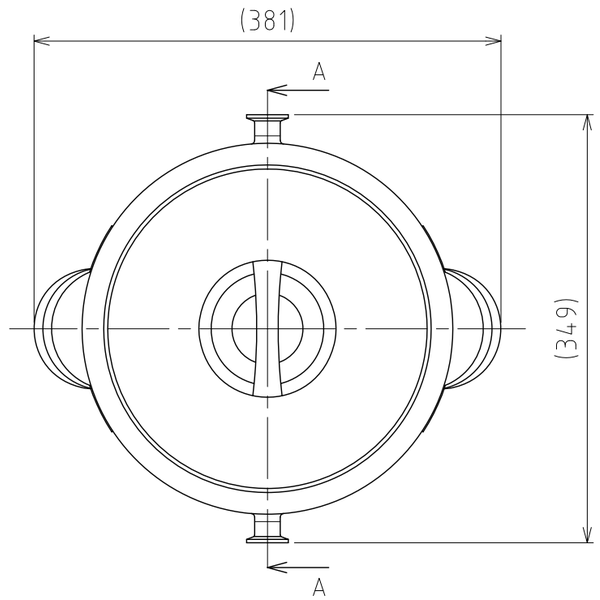

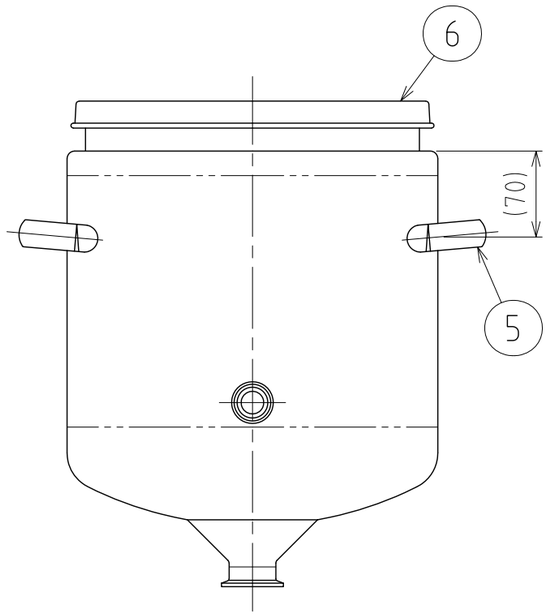

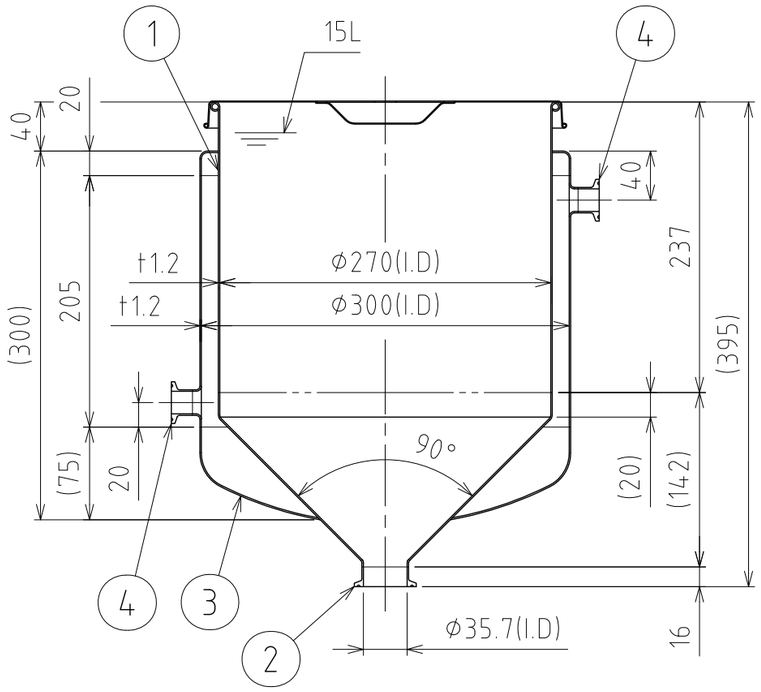

A-A

注記
容量：容器本体 15L
　　ジャケット 約4.6L(上部ヘルールまで)
ジャケット内最高使用圧力：0.18MPa
水圧試験：ジャケット内 0.27MPaにて実施
設計温度：常温
使用時は、安全弁等の安全装置を取り付けること
容器内は、大気圧で使用すること
(圧力はかけられません)

仕上げ：内外面#320バフ研磨
取っ手の取付は、スポット溶接
二点鎖線は、周溶接位置

DESIGN	DATE
-	2016/03/31
DRAWN	DATE
-	-
CHECKED	DATE
-	-
APPROVED	DATE
-	-

MARK	DATE	REV	APPROVED
板金溶接組立の寸法許容差は±1%又は5mmの大きい値			
NAME	耐圧ジャケット型ホッパー容器(ヘルール接続型) HTFPJ-ST-27		
DWG NO.	3-041104-0		
SCALE	1:5	CUSTOMER	規格図

SANKO ASTEC INC.

2-53-2, Nihonbashihamacho, Chuo-ku, Tokyo 103-0007 Japan
Telephone +81-3-3668-3618 Facsimile +81-3-3668-3617 www.sankoastec.co.jp