File #	040941-0

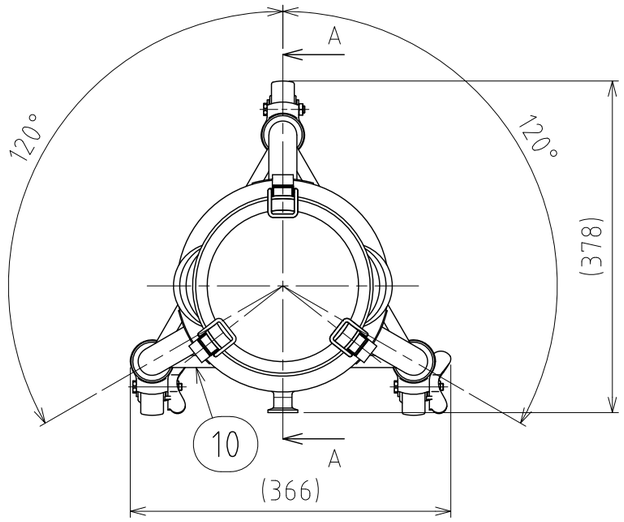

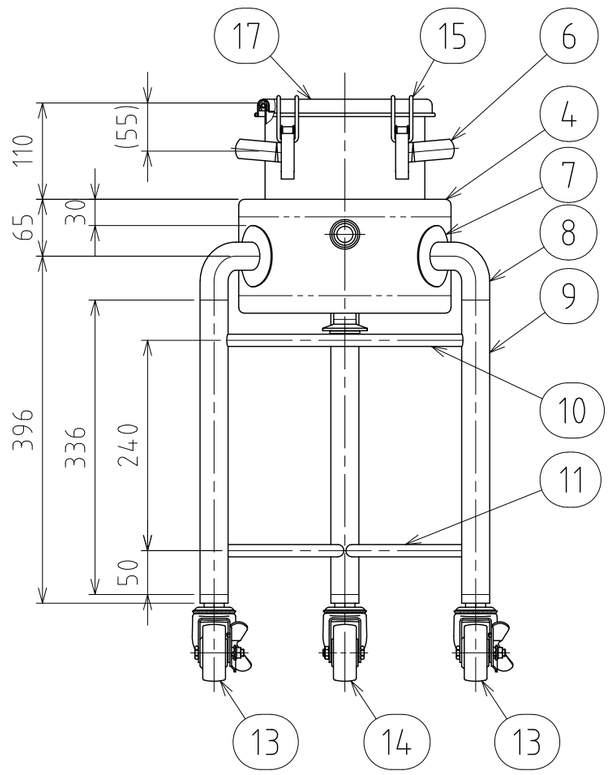

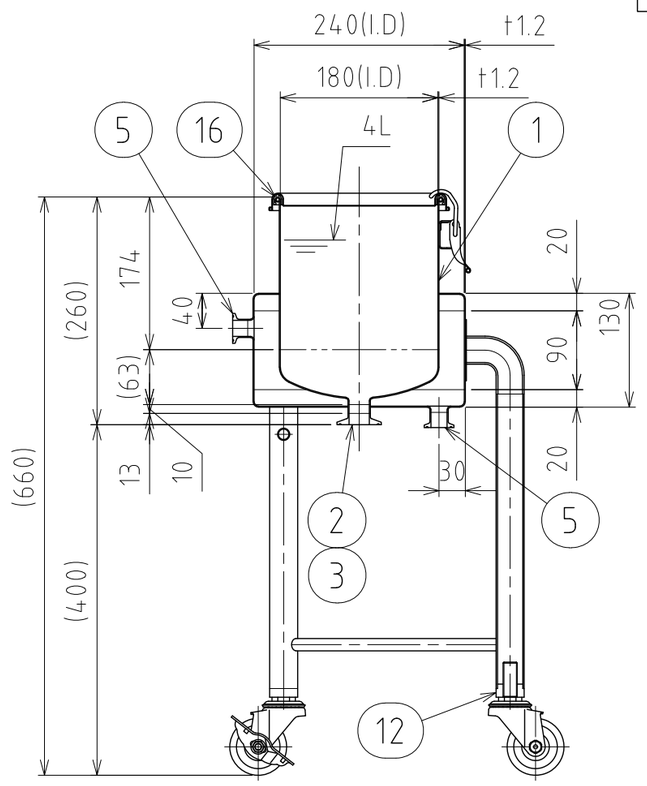

A-A

No.	PART NAME	STANDARD/SIZE	MATERIAL	QTY	NOTE
1	容器本体	鏡板：R180×R18	SUS304	1	鏡板：4-005038
2	ヘルール(A)	ISO 1S φ23(I.D)	SUS304	1	4-005052
3	サニタリーパイプ	ISO 1S φ23(I.D)×L10	SUS304	1	
4	ジャケット		SUS304	1	
5	ヘルール(B)	ISO 15A φ18.4(I.D)L17.3	SUS316L	2	4-005203
6	取っ手	S	SUS304	2	
7	アテ板	φ70×t1.2	SUS304	3	
8	ネック付エルボ	φ32×t2×H66	SUS304	3	
9	パイプ脚	φ32×t1.5×L336	SUS304	3	
10	補強パイプ(A) 上段	φ14×t1×L270	SUS304	1	
11	補強パイプ(B) 下段	φ14×t1×L270	SUS304	2	
12	キャスター取付座		SUS304	3	4-005020
13	キャスター(A)ストッパー付	315SA-UB-65/ハンマー	SUS/ｳﾚﾀﾝ車	2	
14	キャスター(B)	320SA-UB-65/ハンマー	SUS/ｳﾚﾀﾝ車	1	
15	キャッチクリップ		SUS304	3	
16	ガスケット	MPA-18	シリコンゴム	1	
17	密閉蓋	M-18 (t0.8)	SUS304	1	

注記
容量：容器本体 4L
　　ジャケット 約4L(上部ヘルールまで)
仕上げ：内外面＃320バフ研磨
取っ手・キャッチクリップの取付は、スポット溶接
二点鎖線は、周溶接位置

ジャケット内は加減圧不可の為、流量に注意
内圧がかかると変形の原因になります。
※参考流量：約3.5L/min以下(15Aヘルールの場合)
使用重量は、製品を含み171kg以下

MARK	DATE	REV	APPROVED

板金溶接組立の寸法許容差は±1%又は5mmの大きい値

DESIGN	DATE
–	2024/06/01
DRAWN	DATE
–	–
CHECKED	DATE
–	–
APPROVED	DATE
–	–

NAME	ジャケット型脚付鏡板容器 DTJ-CTH-18		
DWG NO.	3-040941-0		
SCALE	1:7	CUSTOMER	規格図

SANKO ASTEC INC.

2-53-2, Nihonbashihamacho, Chuo-ku, Tokyo 103-0007 Japan
Telephone +81-3-3668-3618 Facsimile +81-3-3668-3617 www.sankoastec.co.jp