File #	040408-0

No.	PART NAME	STANDARD/SIZE	MATERIAL	QTY	NOTE
1	容器本体	鏡板：R565×R56.6	SUS304	1	鏡板：4-005048
2	ジャケット		SUS304	1	
3	ヘルール	ISO 15A φ18.4(I.D)L17.3	SUS316L	2	4-005204
4	取っ手	L	SUS304	2	
5	ヒラ蓋	H-565 (t1)	SUS304	1	

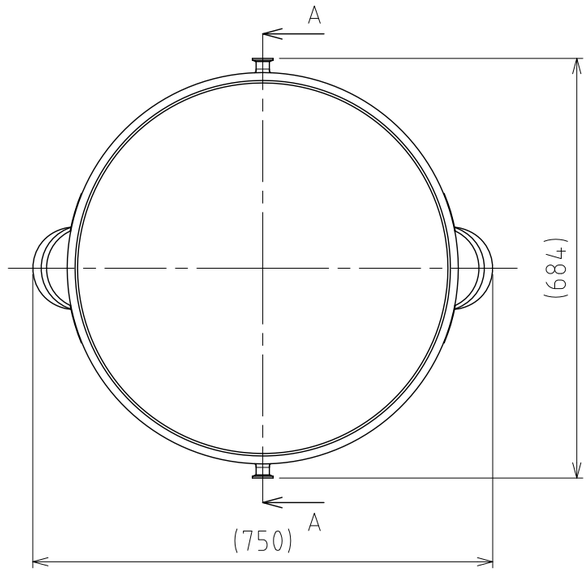

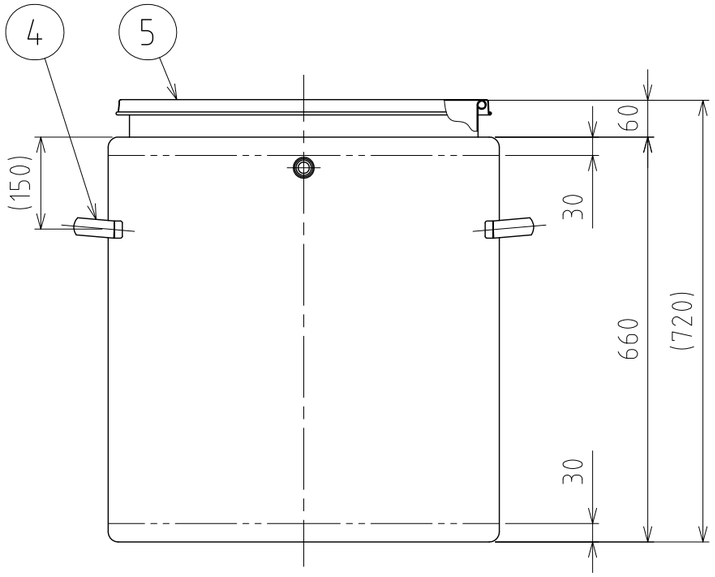

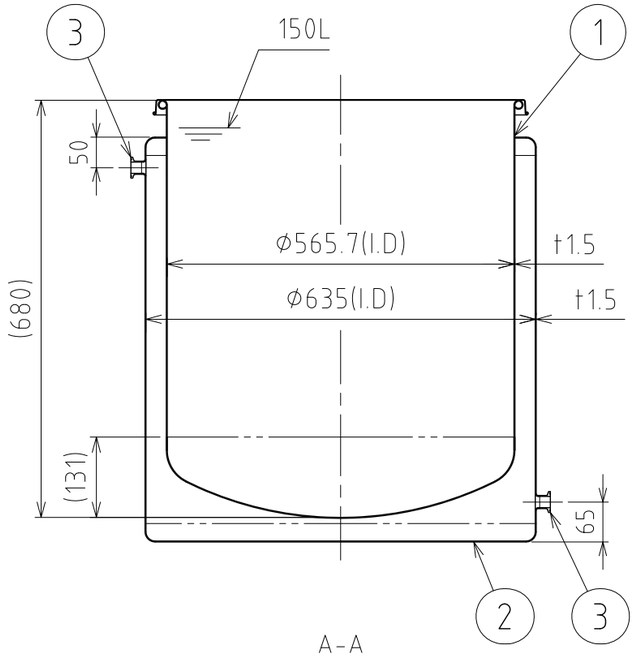

A-A

注記
容量：容器本体 150L
　　ジャケット 約59.1L(上部ヘルールまで)
仕上げ：内外面#320バフ研磨
取っ手の取付は、スポット溶接
二点鎖線は、周溶接位置

ジャケット内は加減圧不可の為、流量に注意
内圧がかかると変形の原因になります。
※参考流量：約3.5L/min以下(15Aヘルールの場合)

MARK	DATE	REV	APPROVED

板金溶接組立の寸法許容差は±1%又は5mmの大きい値

DESIGN	DATE
-	2016/03/31
DRAWN	DATE
-	-
CHECKED	DATE
-	-
APPROVED	DATE
-	-

NAME	ジャケット型鏡板容器 DTSJ-ST-565		
DWG NO.	3-040408-0		
SCALE	1:10	CUSTOMER	規格図

SANKO ASTEC INC.

2-53-2, Nihonbashihamacho, Chuo-ku, Tokyo 103-0007 Japan
Telephone +81-3-3668-3618 Facsimile +81-3-3668-3617 www.sankoastec.co.jp