| File # | 031204-0 |
|---|---|

| No. | PART NAME | STANDARD/SIZE | MATERIAL | QTY | NOTE |
|---|---|---|---|---|---|
| 1 | 容器本体 | | SUS304 | 1 | |
| 2 | 厚肉ヘルールキャップ | ISO 1S | SUS304 | 1 | 4-005082 |
| 3 | サニタリーパイプ | ISO 8A φ10.5(I.D) L73 | SUS316L | 1 | 4-005082 |

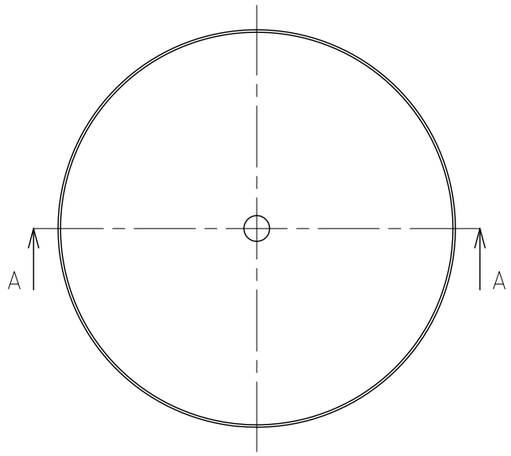


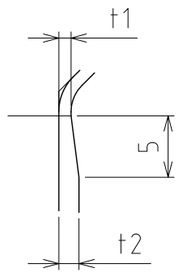


B部詳細 S=2:1

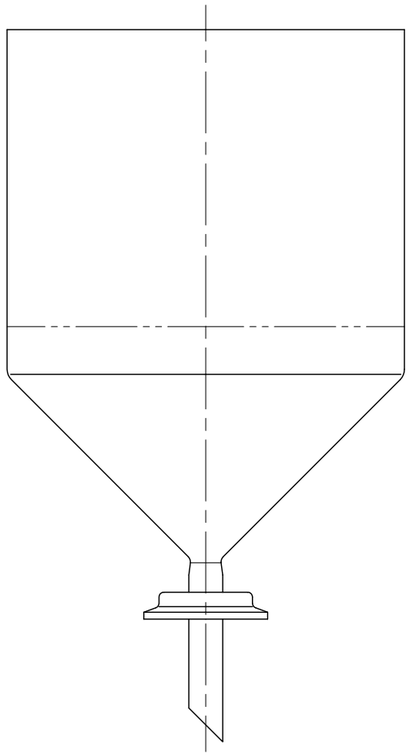

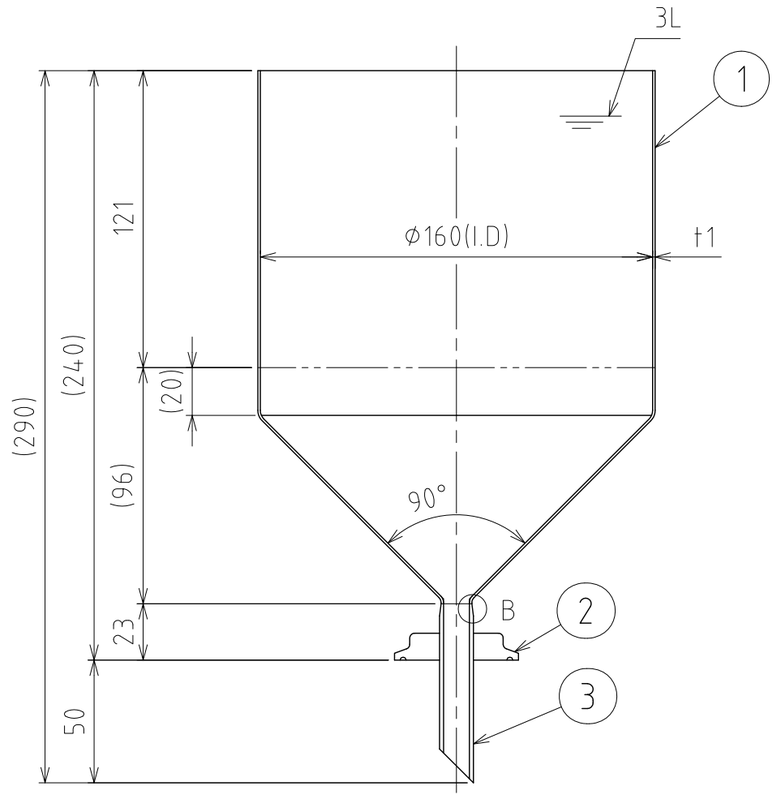


A-A

注記
容量：3L
仕上げ：内外面#320バフ研磨
二点鎖線は、周溶接位置
端部バリ取り

| DESIGN | DATE |
|---|---|
| - | 2016/03/31 |
| DRAWN | DATE |
| - | - |
| CHECKED | DATE |
| - | - |
| APPROVED | DATE |
| - | - |

| MARK | DATE | REV | APPROVED |
|---|---|---|---|
| 板金溶接組立の寸法許容差は±1%又は5mmの大きい値 | | | |

| | | | |
|---|---|---|---|
| NAME | 小型ﾎｯﾊﾟｰ容器／ﾍﾙｰﾙ接続型・流入管付 ＨＴＦ－ＳＰ－１６ | | |
| DWG NO. | ３－０３１２０４－０ | | |
| SCALE | 1:2.5 | CUSTOMER | 規格図 |

SANKO ASTEC INC.

2-53-2, Nihonbashihamacho, Chuo-ku, Tokyo 103-0007 Japan
Telephone +81-3-3668-3618 Facsimile +81-3-3668-3617 www.sankoastec.co.jp