File #	030620-0

No.	PART NAME	STANDARD/SIZE	MATERIAL	QTY	NOTE
1	容器本体	鏡板：R470×R47	SUS304	1	鏡板：4-005047
2	袴		SUS304	1	
3	取っ手	L	SUS304	2	
4	キャッチクリップ		SUS304	5	
5	ガスケット	MPA-47	シリコンゴム	1	
6	密閉蓋	M-47 (t1)	SUS304	1	

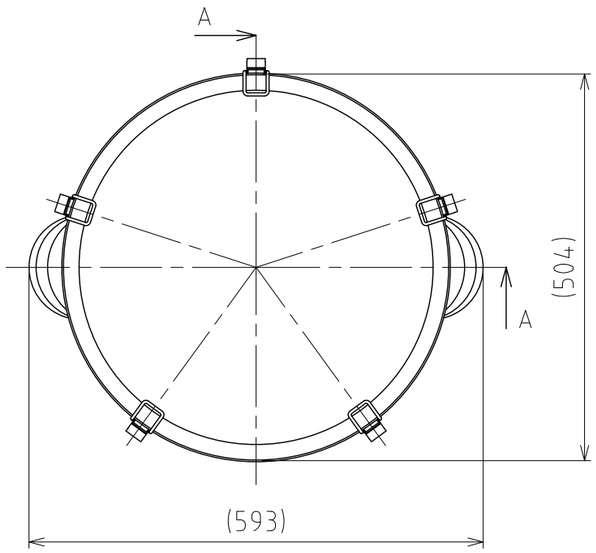

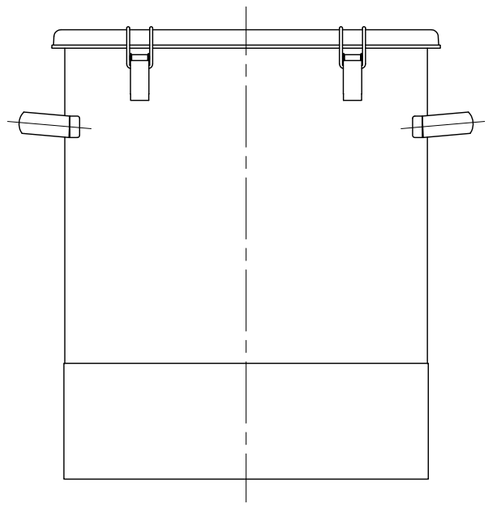

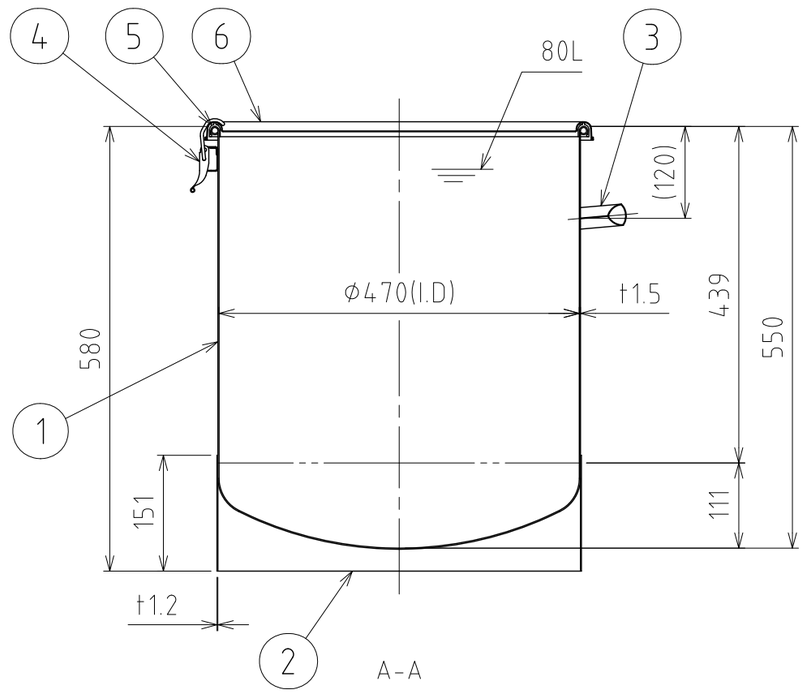

注記
容量：80L
仕上げ：内外面＃320バフ研磨
取っ手・キャッチクリップの取付は、スポット溶接
袴の取付は、断続溶接
二点鎖線は、周溶接位置

MARK	DATE	REV	APPROVED
板金溶接組立の寸法許容差は±1%又は5mmの大きい値			

NAME	鏡板容器 DTS-CTH-47
DWG NO.	3-030620-0
SCALE	1:8
CUSTOMER	規格図

DESIGN	DATE
-	2016/03/31
DRAWN	DATE
-	-
CHECKED	DATE
-	-
APPROVED	DATE
-	-

SANKO ASTEC INC.
2-53-2, Nihonbashihamacho, Chuo-ku, Tokyo 103-0007 Japan
Telephone +81-3-3668-3618 Facsimile +81-3-3668-3617 www.sankoastec.co.jp