File #	012406-0

No.	PART NAME	STANDARD/SIZE	MATERIAL	QTY	NOTE
1	容器本体		SUS304	1	
2	折りたたみ取っ手	L80	SUS304	2	
3	キャッチクリップ		SUS304	4	
4	ガスケット	MPA-33	シリコンゴム	1	
5	密閉蓋	M-33 (t0.8)	SUS304	1	

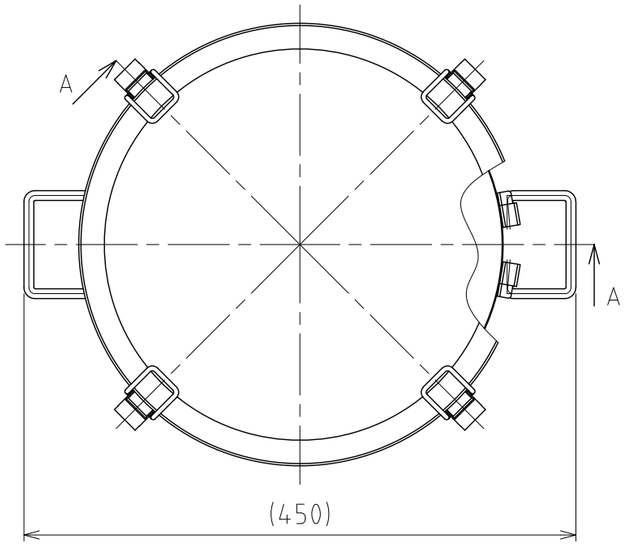

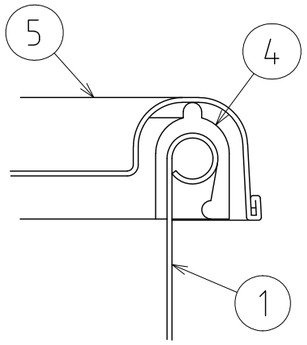

B部詳細 S=1:1

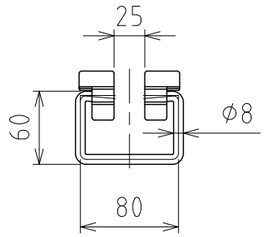

折りたたみ取っ手正面図

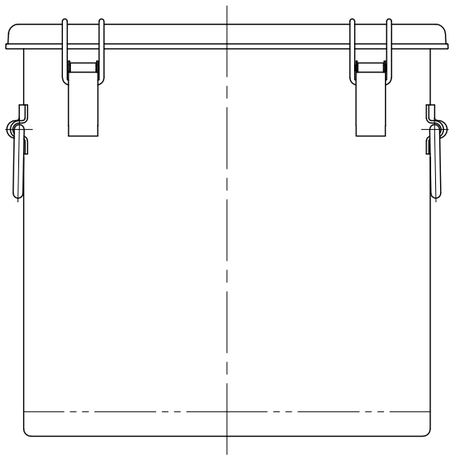

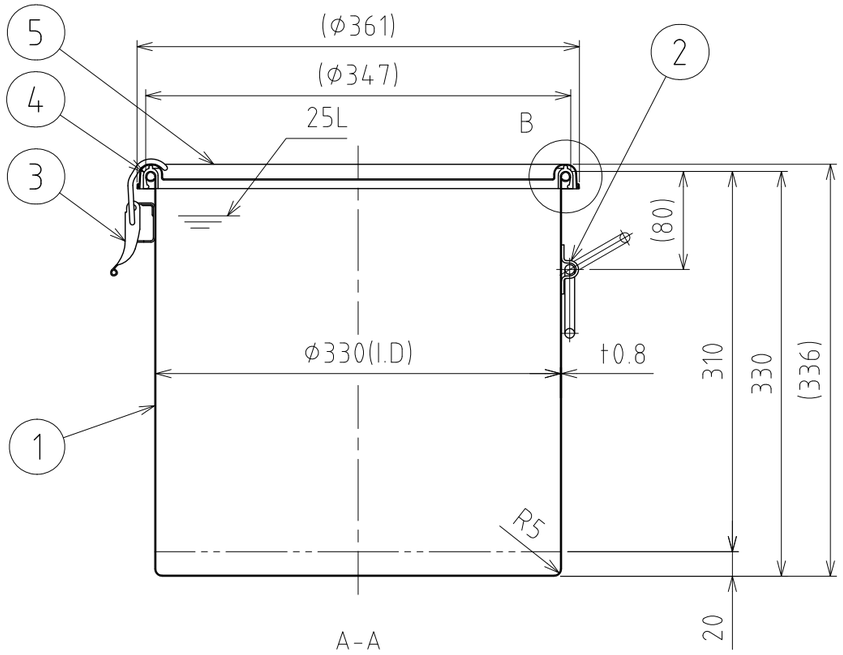

A-A

注記
容量：25L
仕上げ：内外面＃320バフ研磨
折りたたみ取っ手・キャッチクリップの取付は、スポット溶接
二点鎖線は、周溶接位置
重量：約4.1kg
オプションガスケット：NBR・EPDM・CR・FKM

MARK	DATE	REV	APPROVED
板金溶接組立の寸法許容差は±1%又は5mmの大きい値			

DESIGN	DATE
-	2022/03/31
DRAWN	DATE
-	-
CHECKED	DATE
-	-
APPROVED	DATE
-	-

NAME	折りたたみ取っ手付クリップ密閉容器 CTHF-33/Aタイプ		
DWG NO.	3-012406-0		
SCALE	1:5	CUSTOMER	規格図

SANKO ASTEC INC.

2-53-2, Nihonbashihamacho, Chuo-ku, Tokyo 103-0007 Japan
Telephone +81-3-3668-3618 Facsimile +81-3-3668-3617 www.sankoastec.co.jp